背付ベンチ

RBF-6531

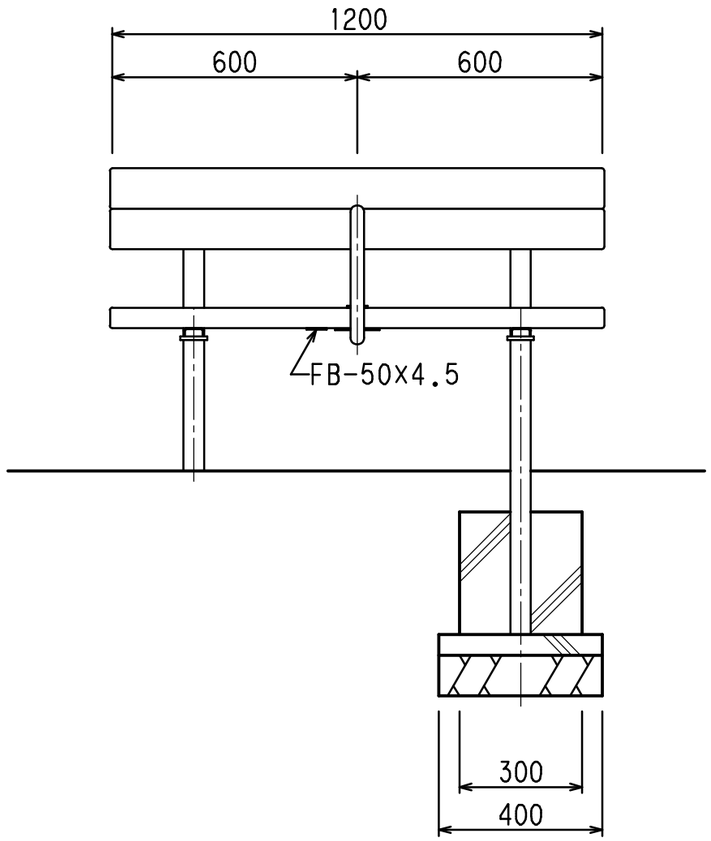

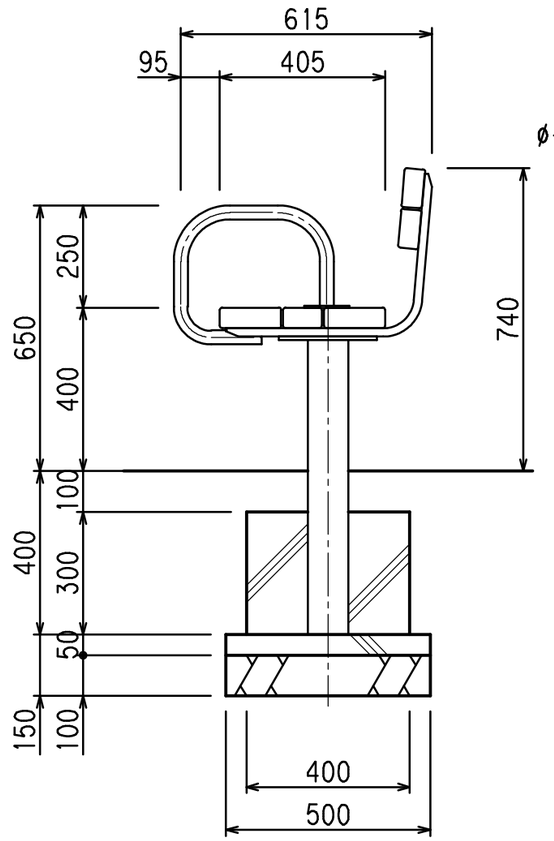

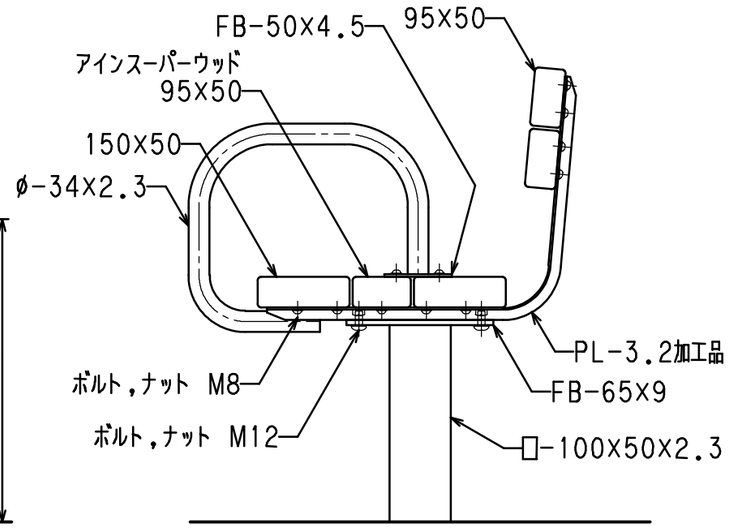

S=1/10

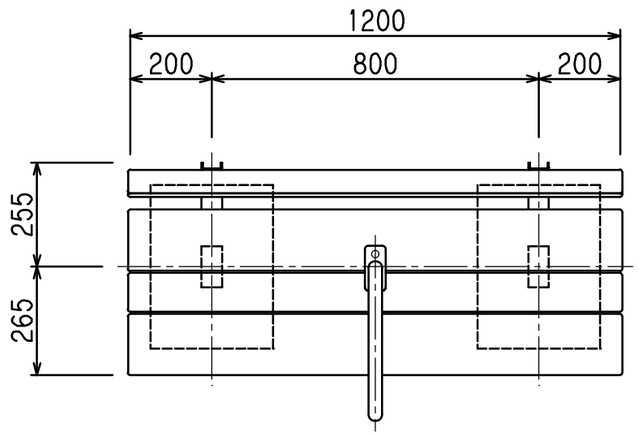

S=1/15

仕様

脚・金物 ： 鋼材，カチオン電着、粉体塗装仕上げ
茶色 （近似色 日塗工 A15-20B）

座・背板 ： アインスーパーウッド，保護塗料塗布仕上げ（SWG：オレンジ色）
（熱可塑性木質複合木材，木粉55%+ポリプロピレン45%）
端部キャップ処理（キャップの厚み片側5mm内外は表示寸法に含めない）

＊本製品は（株）サカエ製品、或いは本仕様以上とする。
＊本製品は（社）日本公園施設業協会によるSP、又はSPL表示認定企業の製造品とする。
＊製品に起因して生じた損害を賠償する保険（日本公園施設賠償責任保険制度）の加入品とする。