かまどベンチ

WQG-102

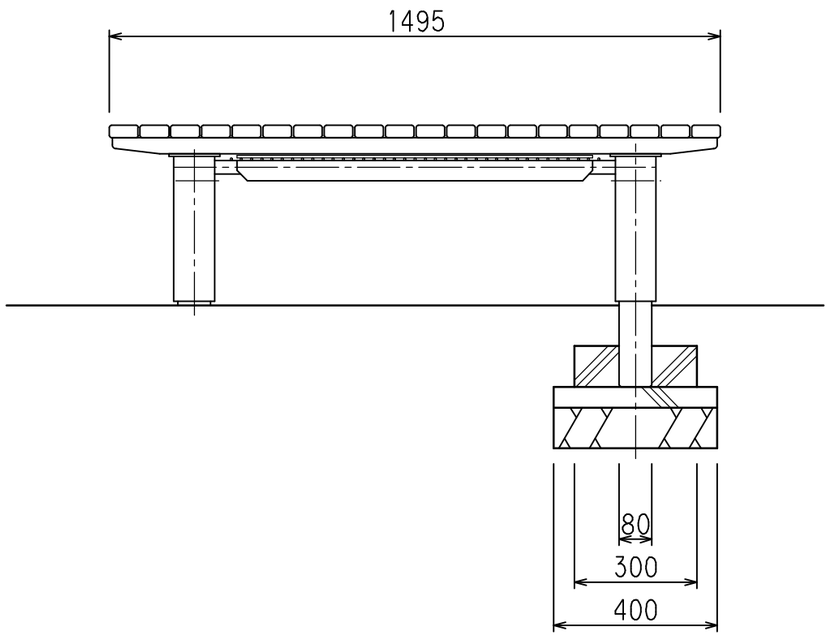


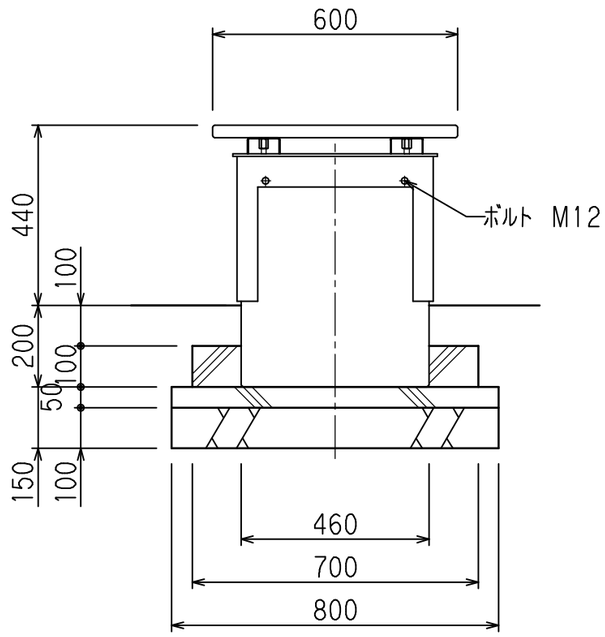


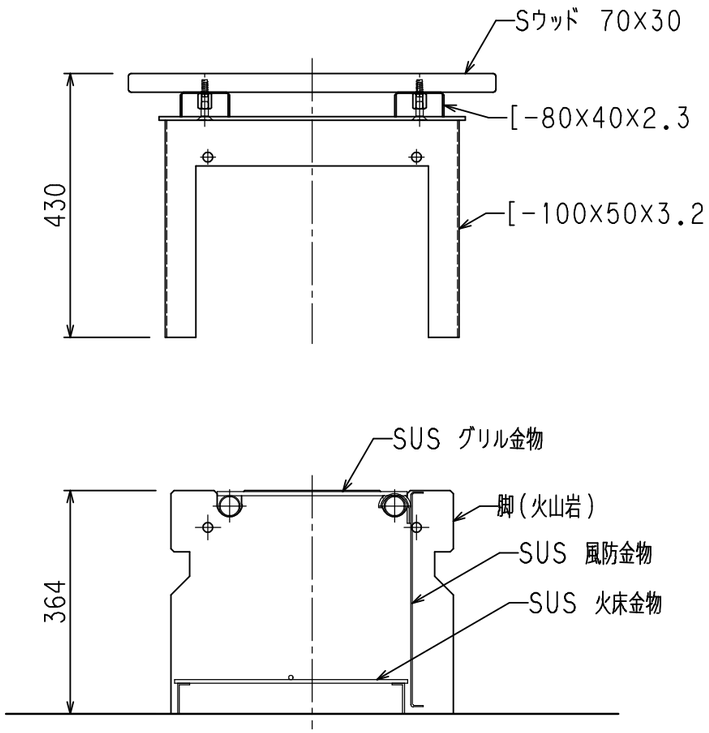


S=1/10

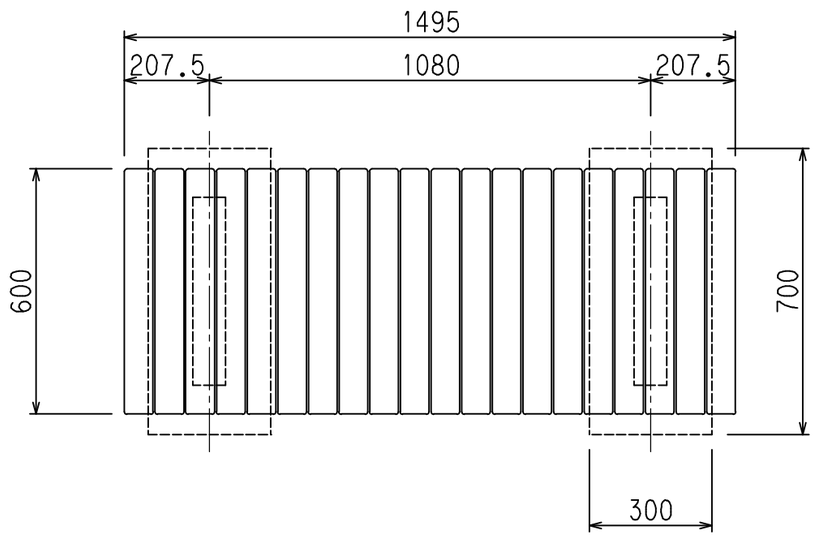


S=1/15

仕様

| | |
|---|---|
| 脚 ： | 本石(火山岩) |
| 金物 ： | 鋼材,カチオン電着、粉体塗装仕上げ |
| | 濃灰色 (近似色 日塗工 AN-30) |
| 座板 ： | Sウッド,木口部R面取り |
| かまど金物： | ステンレス |

＊本製品は(株)サカエ製品、或いは本仕様以上とする。

＊本製品は(社)日本公園施設業協会によるSP、又はSPL表示認定企業の製造品とする。

＊製品に起因して生じた損害を賠償する保険(日本公園施設賠償責任保険制度)の加入品とする。