トイレスツール

WCA-002

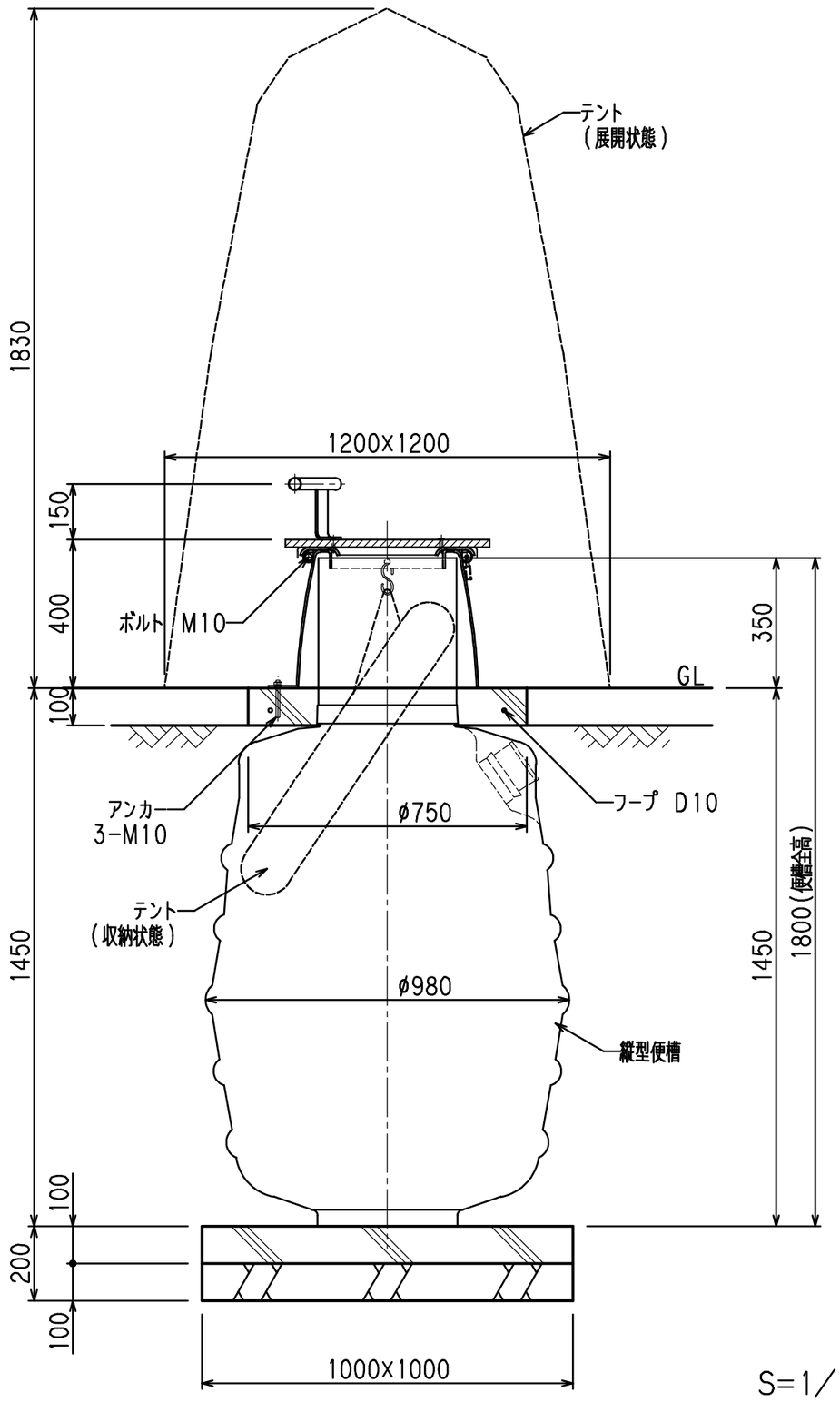

S=1/15

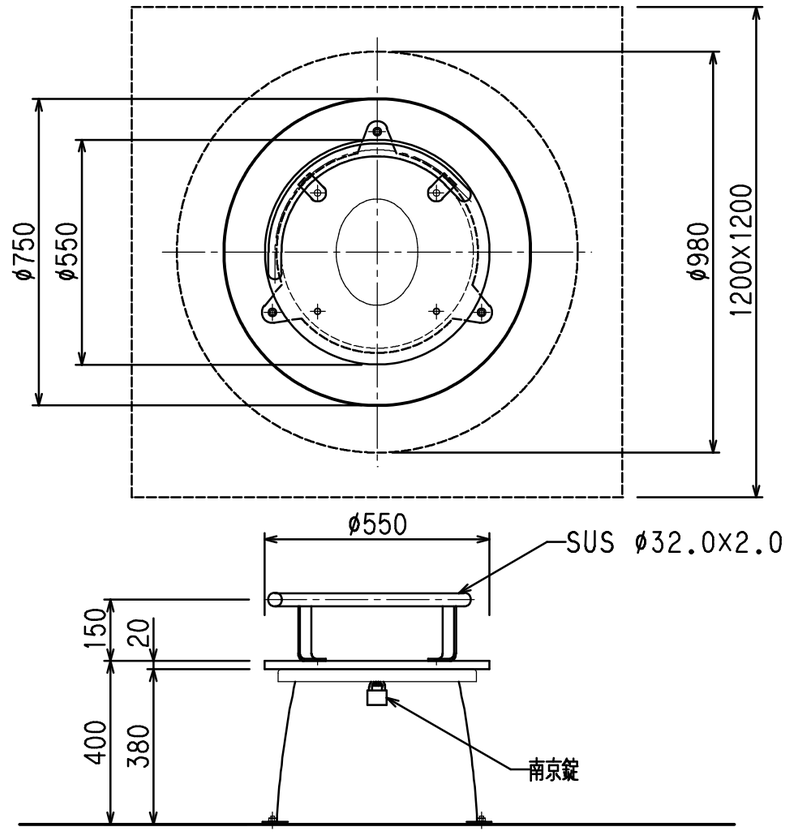

仕様

本体・便座　：アルミ　Vプロ鋳造成形パネル　AC3A　アクリルウレタン塗装仕上げ
　　本体：濃灰　（近似色　日塗工　AN-30）
　　便座：白色　（近似色　日塗工　AN-80）
防水カバー　：ステンレス
座　板　　：合成木材（再生プラスチック+木粉）
便　槽　　：PVC製（容量：760L）
収納テント　：ポリエステル生地，撥水加工（W1200×D1200×H1830）
グリップ　　：ステンレス，ヘアライン仕上げ

※地下水位が高くなる場所や、過剰な土圧が予測される場所への設置については、状況に応じた対応が必要となりますのでご注意ください。（別紙：施工要領書をご参照ください）

＊本製品は（株）サカエ製品、或いは本仕様以上とする。
＊本製品は（社）日本公園施設業協会によるSP、又はSPL表示認定企業の製造品とする。
＊製品に起因して生じた損害を賠償する保険（日本公園施設賠償責任保険制度）の加入品とする。

株式会社サカエ　2011.04