テーブルベンチセット

RTF-334

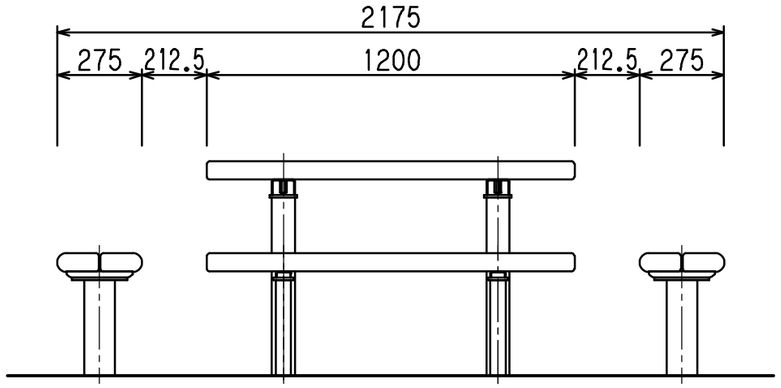

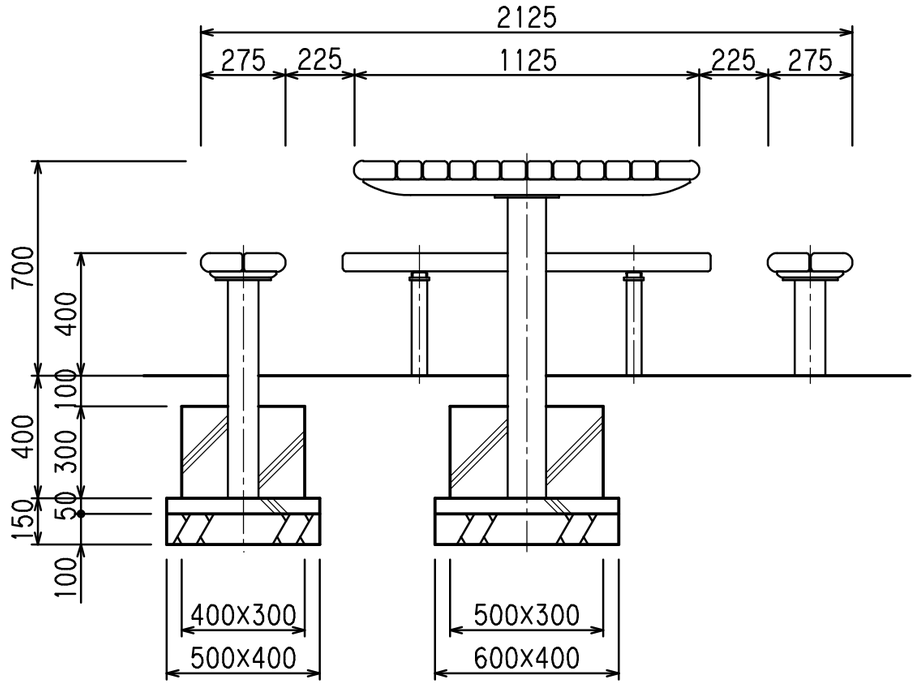

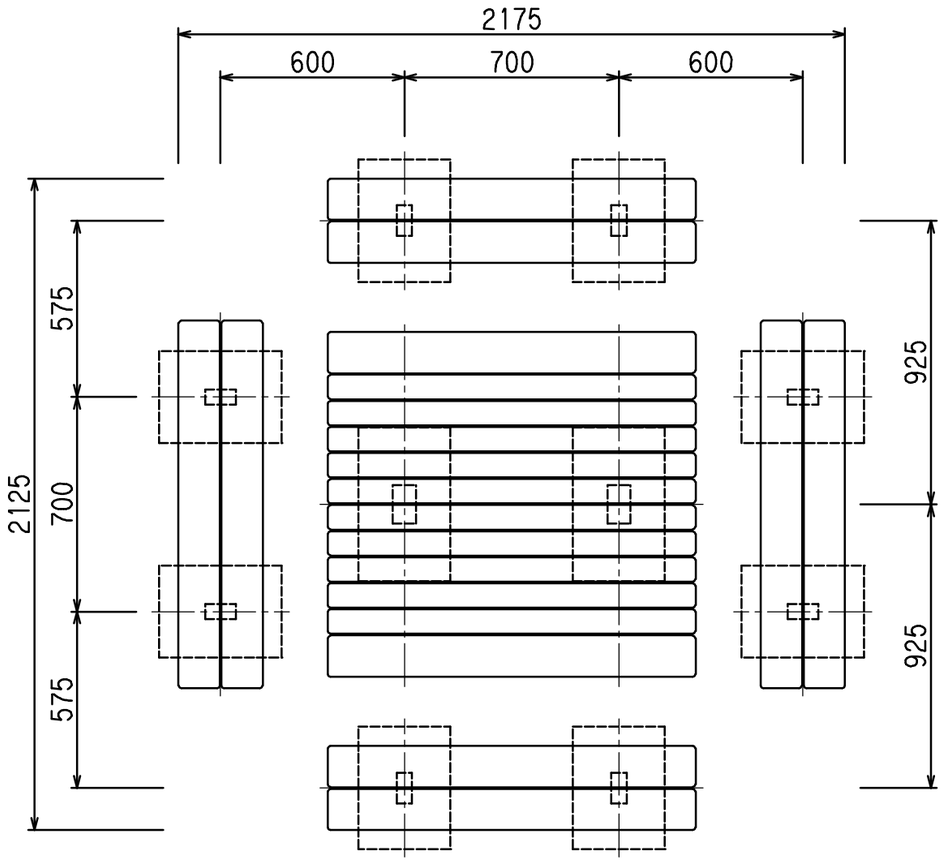

S=1/20

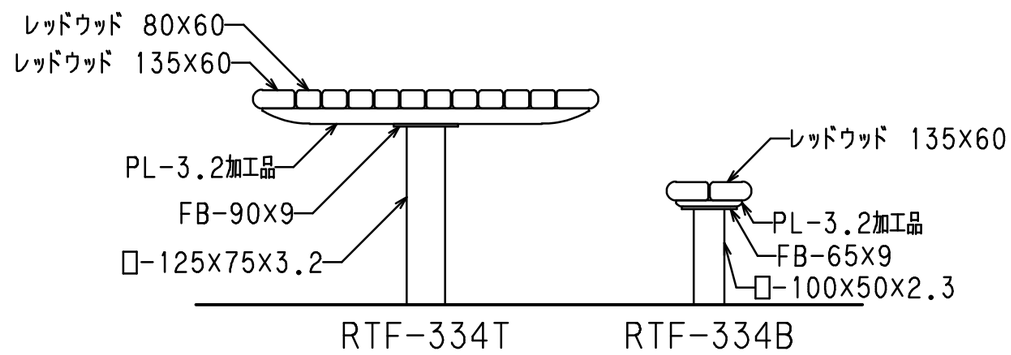

仕様

脚・金物 ： 鋼材，カチオン電着、粉体塗装仕上げ
茶色 （近似色 日塗工 A15-20B）

座・天板 ： レッドウッド（有節材），
プレーナー加工、R面取り加工、保護塗料塗布仕上げ（SWG）

＊本製品は（株）サカエ製品、或いは本仕様以上とする。
＊本製品は（社）日本公園施設業協会によるSP、又はSPL表示認定企業の製造品とする。
＊製品に起因して生じた損害を賠償する保険（日本公園施設賠償責任保険制度）の加入品とする。