水飲み

WHT-5301

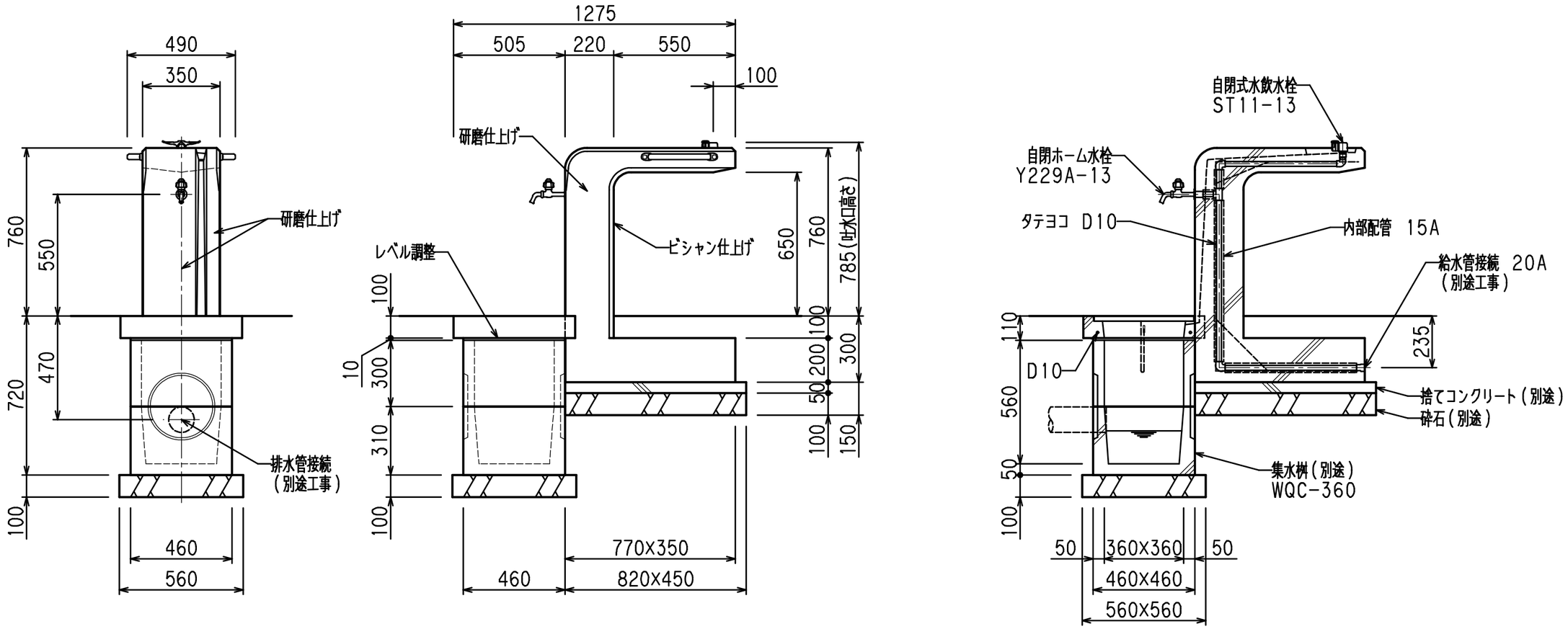

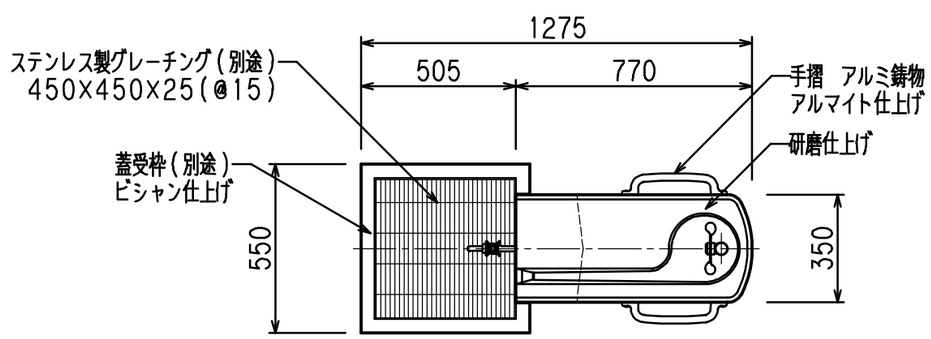

S=1/20

仕様

本体 ： 擬石タマミカゲ（イナダ），研磨及びビシャン仕上げ

受枠 ： 擬石タマミカゲ（イナダ），ビシャン仕上げ、一部打放し

内部配管 ： 水道用硬質塩化ビニルライニング鋼管

鋳鉄製コア継手，ステンレス、及び真鍮製継手（端部），防寒材巻き

集水桝蓋 ： ステンレス製グレーチング、φ3ステンレスチェーン付き

※ 水栓及び給水管などの凍結破損が予測される場合は、水抜き等の処置が必要です。

＊本製品は（株）サカエ製品、或いは本仕様以上とする。

＊本製品は（社）日本公園施設業協会によるSP、又はSPL表示認定企業の製造品とする。

＊製品に起因して生じた損害を賠償する保険（日本公園施設賠償責任保険制度）の加入品とする。